PARTICOLARE CADITOIA CON POZZETTO DI RACCOLTA
SEZIONE CON BARRIERA DI SICUREZZA

Scala 1:20

SEZIONE

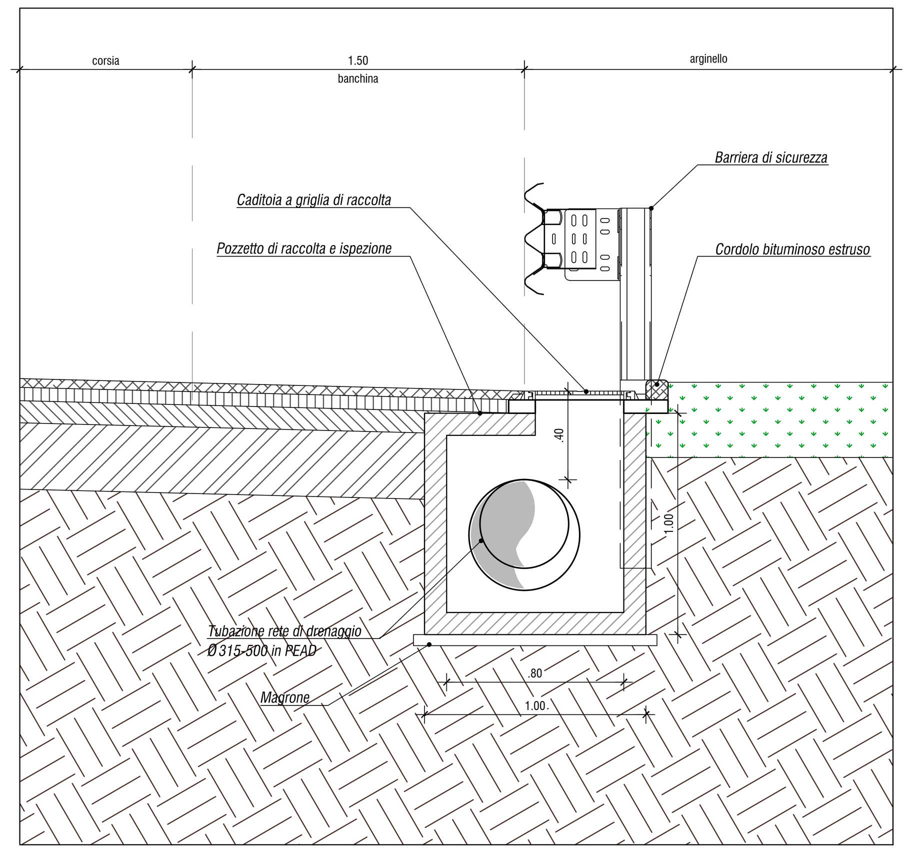

PIANTA

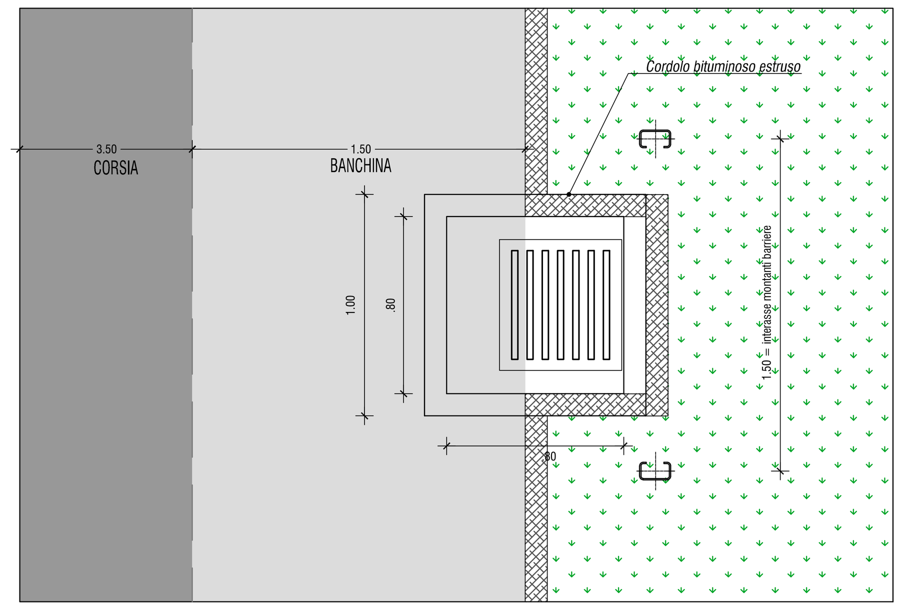

PARTICOLARE CADITOIA CON POZZETTO DI RACCOLTA
SEZIONE SENZA BARRIERA DI SICUREZZA

Scala 1:20

SEZIONE

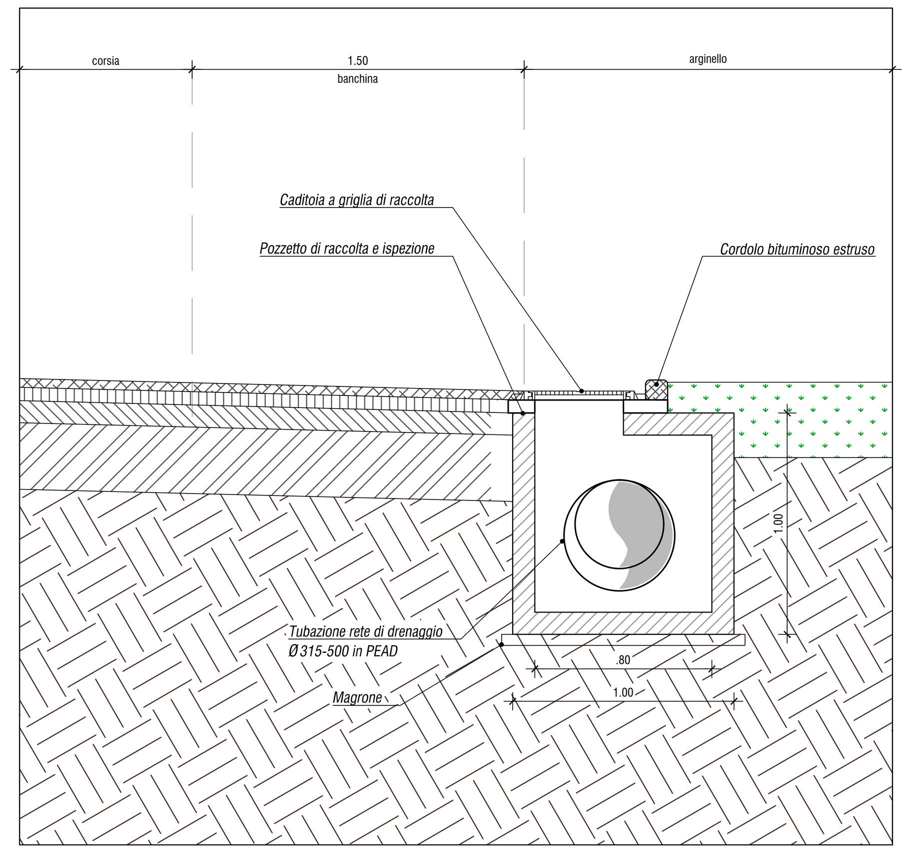

PIANTA

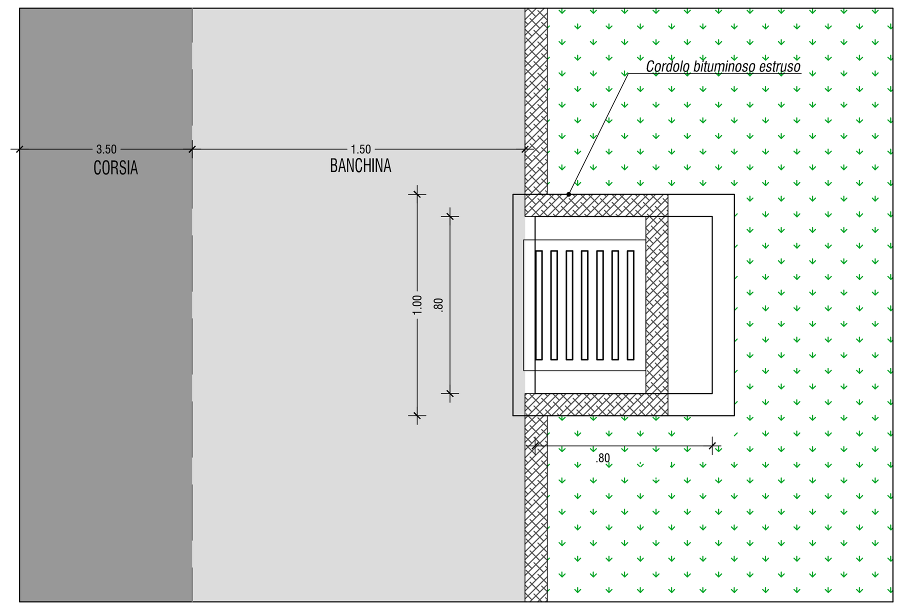

PARTICOLARE VASCA DI TRATTAMENTO AMPP - Capacità di trattamento = 50 l/s
Scala 1:50

SEZIONE LONGITUDINALE

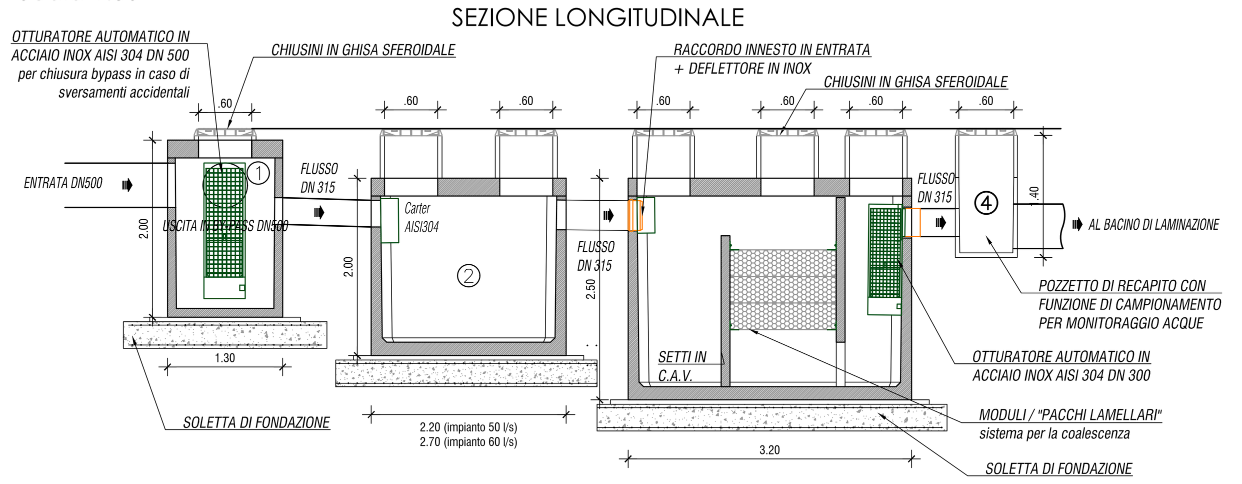

PIANTA VASCHE

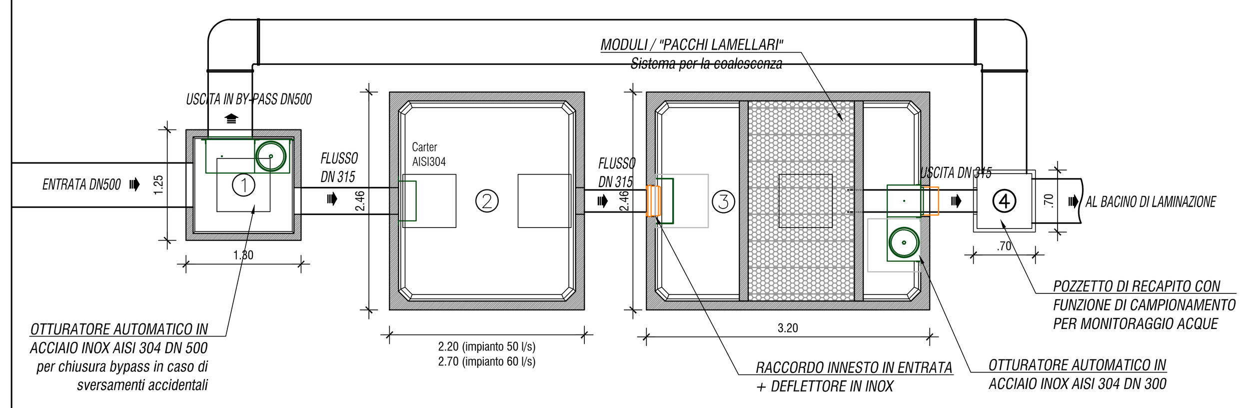

PIANTA COPERTURE

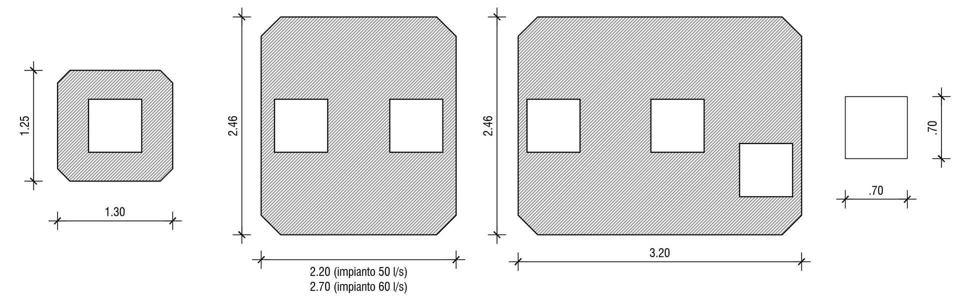

1. POZZETTO SCOLMATORE 2. DISSABBIATORE/VASCA DI PRIMA PIOGGIA 3. DISOLEATORE CON DISPOSITIVO DI CHIUSURA AUTOMATICA CON FILTRO PER COALESCENZA 4. POZZETTO D'ISPEZIONE/PRELIEVO CAMPIONI

PARTICOLARE PARAPETTO PISTA DI SERVIZIO
scala 1:50

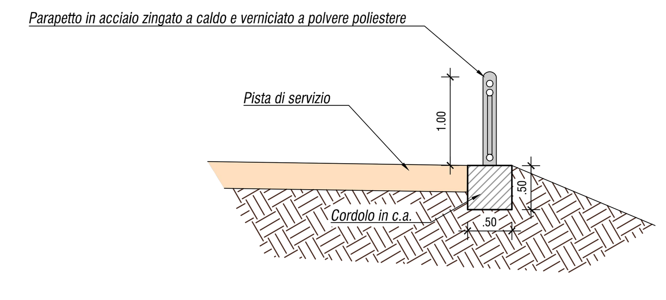

NOTA: Il parapetto è da installare in prossimita degli attraversamenti idraulici dei corsi d'aqua di gestione del CBEC e laddove la scarpata sia superiore ai 2.00m di altezza.

UBICAZIONE VASCHE TRATTAMENTO AMPP

Vasca	PORTATA	ASSE VIARIO	PROGRESSIVA
1	60 l/s	1	0+360

TABELLA MATERIALI TOMBINI E OPERE IDRAULICHE

		cl. Resistenza	cl. Consistenza	cl. Esposizione	Ø max aggregato (mm)
CALCESTRUZZI conformi alle norme UNI EN 206-1, uni 11104 e al D.M. 17/01/2018	MAGRONE DI SOTTOFONDAZIONE	C12/15	S4	X0	32
	SCATOLARI E MANUFATTI IN C.A. IN OPERA	C30/37	S4	XC4+XD1	32
	ZANELLE E CORDOLI IN C.A.V.	C30/37	S4	XC4+XD1	25
ACCIAIO IN BARRE PER GETTI	ARMATURE	B450C	Controllo entro 30 gg. dalla data di consegna in cantiere per ciascun lotto di spedizione - approvazione sulle scelte dei diametri della D. L.		
	COPRIFERRI			**CONVENZIONI**	
	Parti interrate e fuori terra	4.0 cm		- MISURAZIONE DEL COPRIFERRO NETTO; - LA LUNGHEZZA DELLE PARTI DI BARRE (ESPRESSA IN cm) E' "FUORI TUTTO" NORME ISO/DIN 4066)	
FERRI DISTANZIATORI PER OPERE IN C.A.	MURI E SETTI: 10Ø, 45°, 10Ø, variabile	MIN 9Ø6/mq		PLATEE DI FONDAZIONE E SOLETTE: 40 cm, var, 40 cm	MIN 3Ø12/mq
COLLETTORI IN P.E.A.D.	Tubazioni per condotte di scarico non in pressione, con classe di rigidità SN8, misurata secondo EN ISO 9969, (pari a 8 kN/m2), conformi al progetto di norma UNI-EN 13476-3, corrugate esteriormente e liscie internamente, realizzate per coestrusione a doppia parete.				
TUBAZIONI in c.a. prefabbricato per tombini secondari	In c.a. vibrato prodotti secondo le norme DIN 4035-UNI EN 1916:04 (CE). Le tubazioni dovranno avere idoneo spessore ed armatura, in modo da garantire la resistenza nei confronti dei carichi stradali di 1° categoria, con ricoprimenti minimi di 40 cm rispetto al cielo del tubo. Ove il ricoprimento risultasse inferiore si provvederà a predisporre apposita calotta protettiva.				
CHIUSINI E CADITOIE	Chiusini, griglie e controtelai per pozzetti in ghisa sferoidale secondo UNI EN 124/1995-Classe D400				
GEOTESSUTI	Geotessuto anticontaminante, resistenza a trazione non inferiore a 18KN/m				
RIVESTIMENTI IN MASSI NATURALI	Pietrame naturale di volume non inferiore a 0.30 mc e di peso non superiore a 8.00 q.li				

TIPOLOGICO RETE DI DRENAGGIO - SEZ. ASSE PRINCIPALE
scala 1:50

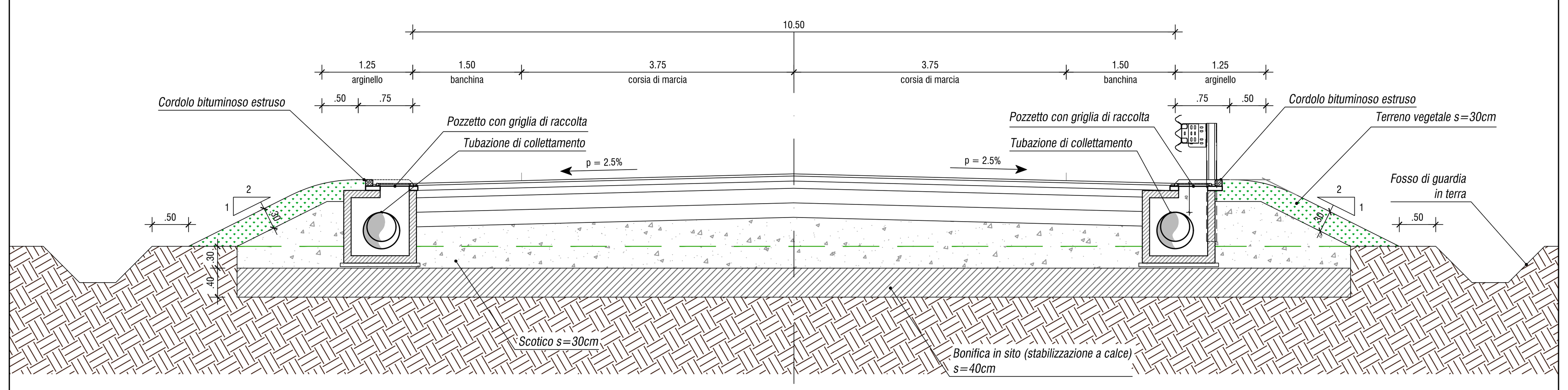

SEZIONE TIPO RECAPITO FOSSO DI GUARDIA - Scala 1:50

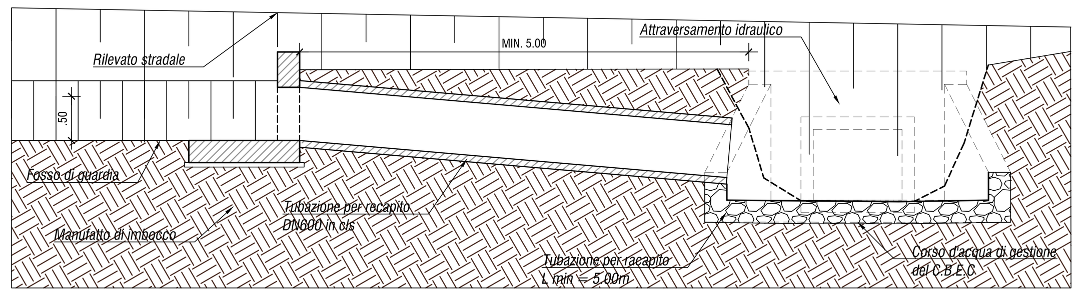

PARTICOLARE MANUFATTO D'IMBOCCO
Scala 1:50

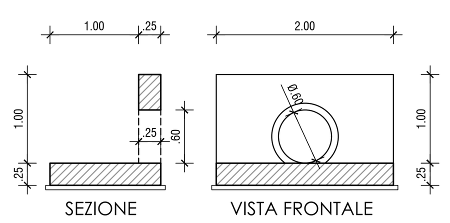

TIPOLOGICO BACINO DI LAMINAZIONE 1
Scala 1:100

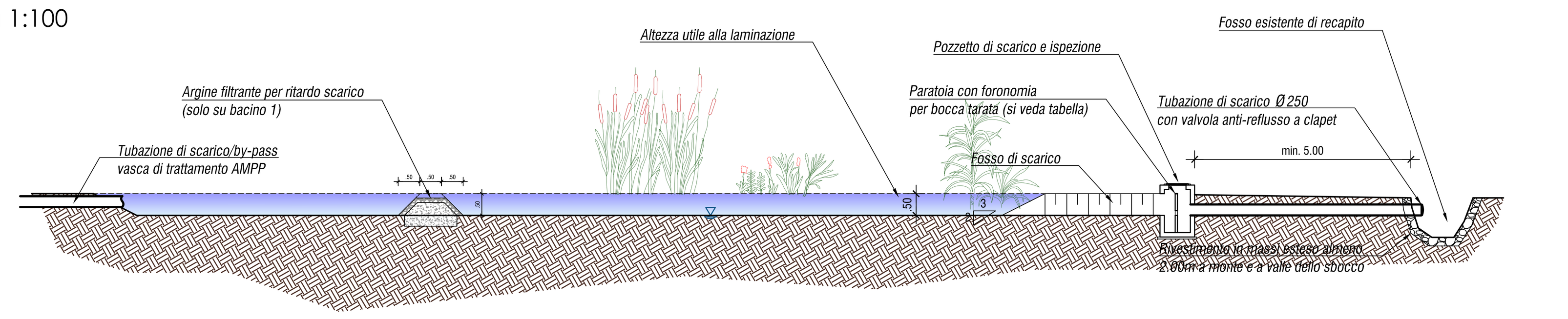

PARTICOLARE POSA TUBAZIONI
Scala 1:20

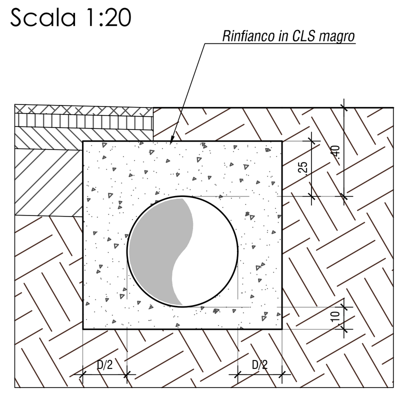

TIPOLOGICO RECAPITO IN FOSSO DI GUARDIA
SEZ RAMPA MONODIREZIONALE

scala 1:50

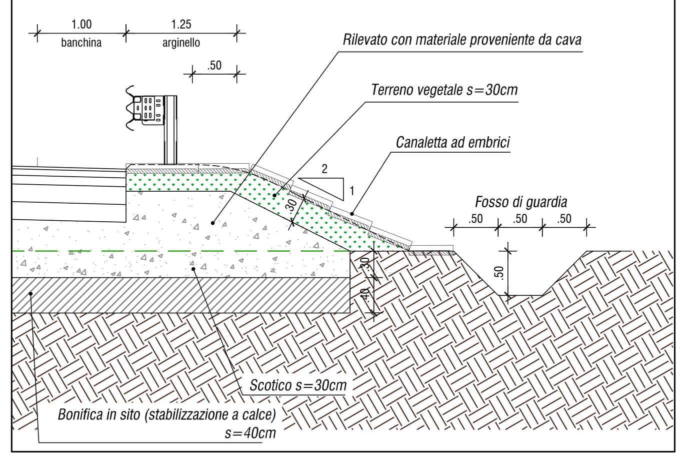

PARTICOLARE INVITO EMBRICI
scala 1:20

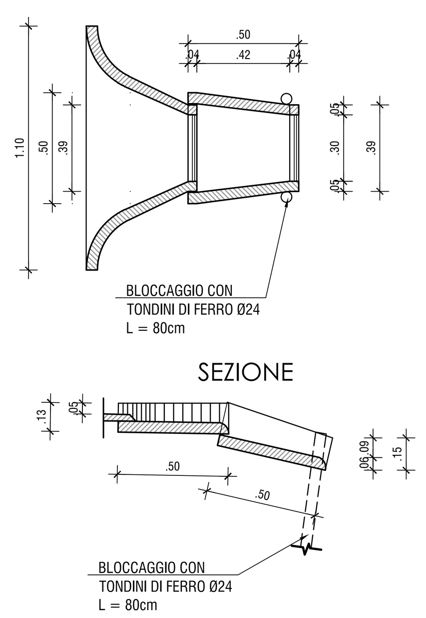

SEZIONE TIPO FOSSO DI GUARDIA
scala 1:50

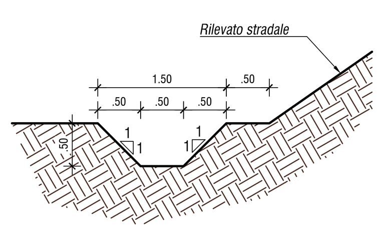

PIANTA TIPO CANALETTA A EMBRICI

scala 1:50

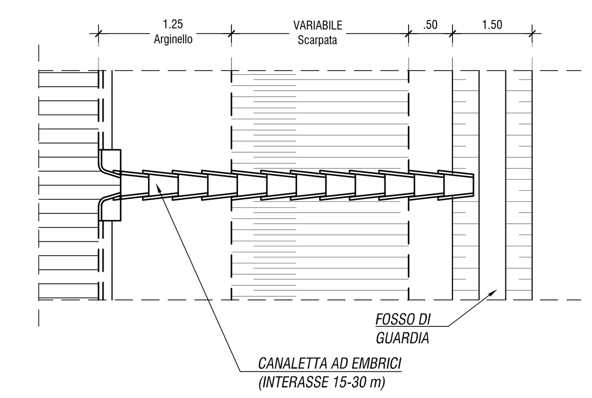

SEZIONE TIPO ARGINE FILTRANTE BACINO 1
scala 1:50

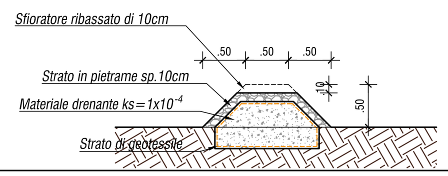

Bacino	Area drenata [mq]	Porta limite di scarico [l/s/ha]	Volume da laminare [mc]	Profondità bacino per laminazione [m]	Profonità aggiuntiva per area umida [m]	Superficie bacino [mq]	Diametro bocca tarata
1	9300	5 (ritardata)	1070+1070	0.5	0	4280	DN70

PROVINCIA DI REGGIO EMILIA

COMUNE DI REGGIO NELL'EMILIA

TANGENZIALE DI FOGLIANO - DUE MAESTA'
Comune di Reggio Emilia

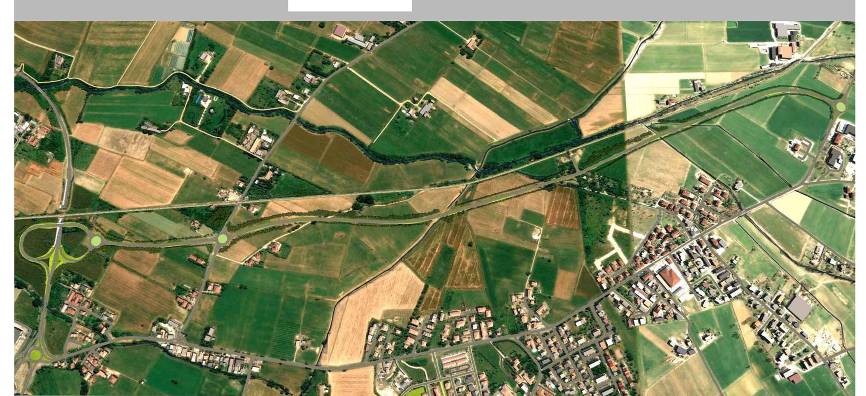

PROVINCIA DI REGGIO EMILIA - Servizio Infrastrutture, Mobilità Sostenibile, Patrimonio ed Edilizia
IL DIRIGENTE: Dott.Ing. Valerio Bussei
IL RESPONSABILE UNICO DEL PROCEDIMENTO: Arch. Francesca Guatteri

PROGETTO DEFINITIVO

PROGETTAZIONE: POLITECNICA BUILDING FOR HUMANS

RESPONSABILE INTEGRAZIONE PRESTAZIONI SPECIALISTICHE Ing. Marcello Mancone
COORDINAMENTO PROGETTAZIONE Ing. Alessandro Cecchelli
OPERE A VERDE, ASPETTI PAESAGGISTICI E URBANISTICI Arch. Maria Cristina Fregni
PROGETTAZIONE OPERE STRADALI Ing. Alessio Gori
PROGETTAZIONE OPERE IDRAULICHE Ing. Alessandro Cecchelli
PROGETTAZIONE OPERE STRUTTURALI Ing. Luciano Viscanti
CANTIERIZZAZIONE E FASI ESPROPRI ED INTERFERENZE Ing. Stefano Simonini
PROGETTAZIONE IMPIANTI ELETTRICI Ing. Francesco Frassineti
COMPUTI E CAPITOLATI Geom. Riccardo Moriani
COORD. SICUREZZA IN PROGETTAZIONE Geom. Stefano Caccianiga
TEAM DI PROGETTO Ing. Alessandro Nesci, Ing. Stefano Tronconi, Ing. Lorenzo Faeti, Arch. Daniela Corsini, Arch. Valentina Iaia, Ing. Giulio Melosi

ELABORATO
IDROLOGIA E IDRAULICA
Particolari opere idrauliche

PARTE D'OPERA	DISCIPLINA	DOC. E PROG.	FASE	REV.
PD	ID	N001	2	2

Cartella	File name	Prot.	Scala	Formato
03	PDIDN001_22_5010_Particolari opere idrauliche	5010	Varie	A1

REV.	DESCRIZIONE	Data	REDATTO	VERIFICATO	APPROVATO
5					
4					
3					
2	PROGETTO DEFINITIVO - LOTTO 2	SET 2024	G. Melosi	A. Cecchelli	M. Mancone
1	EMISSIONE IN RISCONTRO ALLE RICHIESTE DI INTEGRAZIONI IN FASE DI PAUR	SET 2021	G. Melosi	A. Cecchelli	M. Mancone
0	EMISSIONE	DIC 2020	G. Melosi	A. Cecchelli	M. Mancone

Il presente progetto è il frutto del lavoro dei professionisti associati in Politecnica. A termine di legge tutti i diritti sono riservati.
E' vietata la riproduzione in qualsiasi forma senza autorizzazione di POLITECNICA Soc. Coop.